VANICO MARONYX
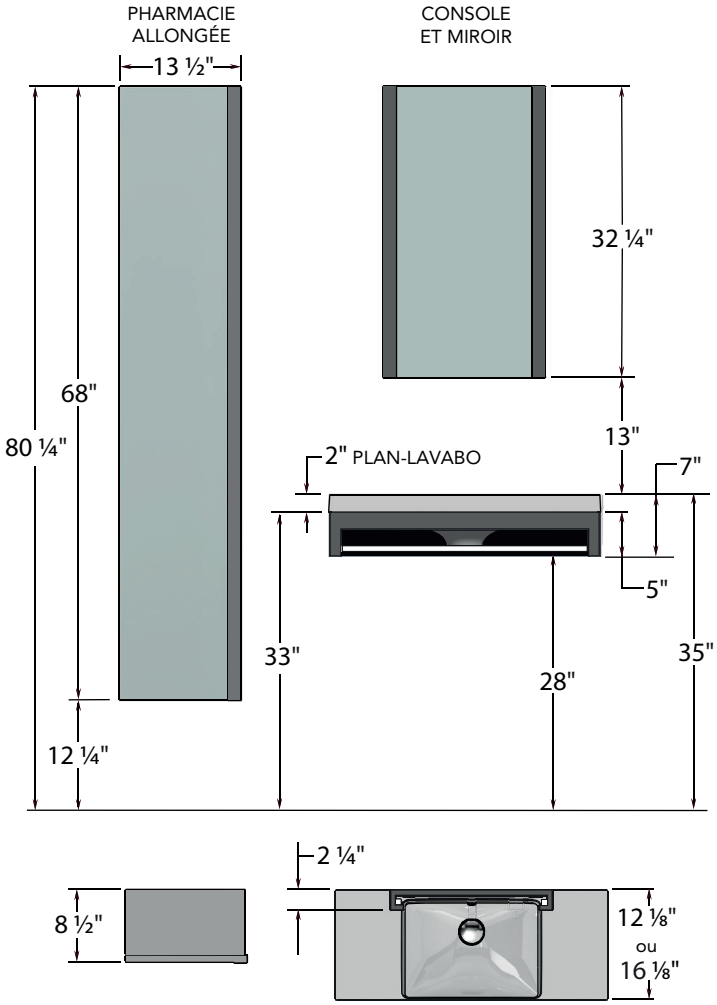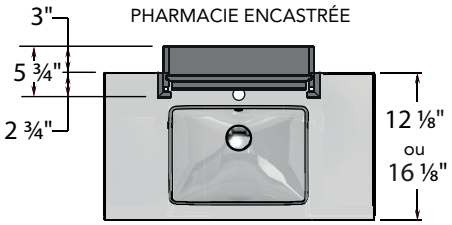
MINI CONSOLE PURESOLID